PUM50

OEM
Miniatur-Druckmessumformer

- **Genauigkeit: ± 1 % vom Endwert**
- **medienberührte Teile aus Edelstahl**
- **Messbereiche: -50...0 mbar bis 0…1000 bar**
- **Ausgangssignal: 4...20 mA oder 0...10 V**
- **kompakte Bauweise**
- **max. Temperatur 100 °C**

Beschreibung:

Der Miniatur-Druckmessumformer PUM50 eignet sich für die meisten allgemeinen industriellen Anwendungen. Er zeichnet sich besonders durch sein robustes und lang-zeitstabiles Verhalten im Einsatz aus. Die verwendeten Werkstoffe und Technologien machen diese Sensoren unempfindlich gegenüber chemisch aggressiven Messstoffen und mechanischer Belastung. Druckanschluss und Messzelle sind miteinander verschweißt, wodurch keine weiteren Dichtelemente benötigt werden.
Die kompakte Bauform erlaubt einen Platz- und Gewichtssparenden Einbau. Aufgrund ihrer technischen Spezifikationen und ihres niedrigen Preisniveaus eignen sie sich optimal für OEM- Anwendungen. Die Drucksensoren entsprechen der elektromagnetischen Verträglichkeit (EMV) nach EN 61326.

Einsatzbereiche:

Die Drucksensoren PUM50 eignen sich zur Messung und Überwachung nahezu aller flüssigen und gasförmigen Medien.

Anwendungen finden sich z. B. in der
– Pneumatik
– Hydraulik
– im Pumpen- und Kompressorenbau
– in der Gebäudeautomation
– in Prüfständen
– sowie im allgemeinen Maschinen- und Anlagenbau.

PKP Prozessmesstechnik GmbH
Borsigstr. 24 • D-65205 Wiesbaden
+49 (0) 6122-7055-0 • +49 (0) 6122 7055-50
info@pkp.de • www.pkp.de

Ausführungen:

Messbereiche:	-50...0 mbar bis 0…1000 bar
Ausgangssignal:	4…20 mA 0…10 V
elektr. Anschluss:	Winkelstecker nach DIN EN 175301-803 Form A Rundsteckverbinder M12x1, 4-polig
Prozessanschluss:	
Standard:	G 1/4 A nach DIN EN ISO 1179-2
Optional:	G 1/2 A nach DIN EN ISO 1179-2 1/4" NPT AG 1/2" NPT AG

Technische Daten:

Sensorelement:

-50...0 mbar bis 0…6 bar:	Piezoresistiv
0…10 bis 0…1000 bar:	Dünnfilm
max. Druck:	2-facher Messbereichsendwert

Temperaturbereich:	**Standard**	**Erweitert**
Medium:	0…80 °C	-30...100 °C
kompensiert:	0…80 °C	0... 80 °C
Umgebung:	0…80 °C	-30...100 °C
Lager:	–20…80 °C	-30...100 °C

Werkstoffe:

medienberührte Teile:	Edelstahl 1.4534 und 1.4404
Gehäuse:	Edelstahl 1.4404, PA
Gewicht:	ca. 80 g
Genauigkeit:	± 1 % vom Endwert
Reproduzierbarkeit:	± 0,1 % vom Endwert
Langzeitstabilität:	± 0,2 % vom Endwert (bei Referenzbedingungen)

Elektrische Daten:

Versorgungs-spannung:	8 bis 30 VDC (Stromausgang) 14 bis 30 VDC (Spannungsausgang)
Schutzart:	verpolungs-, überspannungs- und kurzschlussfest
mit Winkelstecker:	IP65
mit Rundsteckverbinder:	IP67
Einstellzeit:	≤ 4 ms (innerhalb 10 % bis 90 % der Messspanne)

Abmessungen:

G-Gewinde (DIN 3852-E)

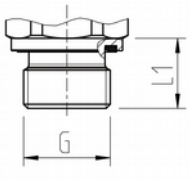

G	L1
G 1/4 A	14
G 1/2 A	17

NPT-Gewinde

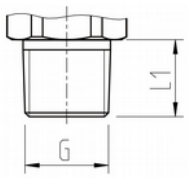

NPT	L1
1/4“	13
1/2“	19

Typenschlüssel:

Bestellnummer: **PUM50. 1. 1. 08GA. R75. 0**

Miniatur-Druckmessumformer, OEM

Ausgangssignal:
1 = 4…20 mA, 2-Leiter (Standard)
2 = 0…10 V, 3-Leiter

Elektrischer Anschluss:
1 = Winkelstecker DIN EN 175301-803A
2 = Rundsteckverbinder M12x1*

Prozessanschluss:
08GA = G 1/4 A nach DIN EN ISO 1179-2 (Standard)
08N = 1/4" NPT AG
15GA = G 1/2 A nach DIN EN ISO 1179-2
15N = 1/2" NPT AG

Messbereiche relativ:

R02 = -50...0 mbar	R62 = 0...50 mbar
R04 = -25 ...+25 mbar	R63 = 0...100 mbar
R06 = -50...+50 mbar	R64 = 0...160 mbar
R08 = -50...+15 mbar	R65 = 0...250 mbar
R10 = -50...+20 mbar	R66 = 0… 400 mbar
	absolut:
R69 = 0…1 bar	A69 = 0…1 bar
R70 = 0…1,6 bar	A70 = 0…1,6 bar
R72 = 0…2,5 bar	A72 = 0…2,5 bar
R73 = 0…4 bar	A73 = 0…4 bar
R74 = 0…6 bar	A74 = 0…6 bar
R75 = 0…10 bar	A75 = 0…10 bar
R76 = 0…16 bar	A76 = 0…16 bar
R78 = 0…25 bar	
R79 = 0…40 bar	
R80 = 0…60 bar	
R81 = 0…100 bar	
R82 = 0…160 bar	
R84 = 0…250 bar	
R86 = 0…400 bar	
R87 = 0…600 bar	
R88 = 0...1000 bar	

Optionen:
0 = ohne
T = Erweiterte Temperaturausführung bis 100 °C
9 = bitte im Klartext angeben

Zubehör:

*) Steckverbinder **SM12**, siehe separates Datenblatt

Abmessungen:

mit Rundstecker M12x1

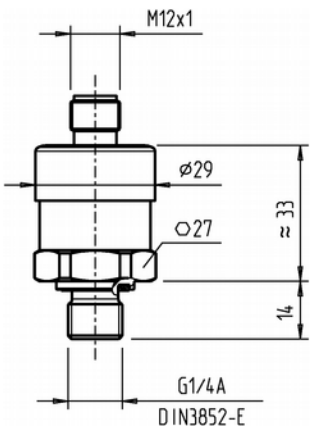

mit Winkelstecker Form A

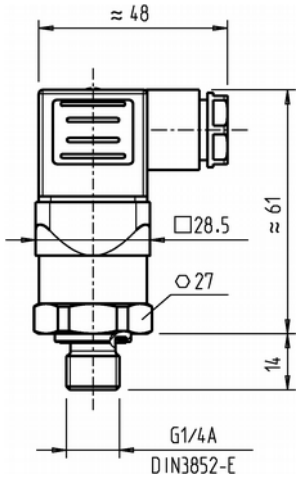

Druck

PKP Prozessmesstechnik GmbH
Borsigstr. 24 • D-65205 Wiesbaden
+49 (0) 6122-7055-0 • +49 (0) 6122 7055-50
info@pkp.de • www.pkp.de